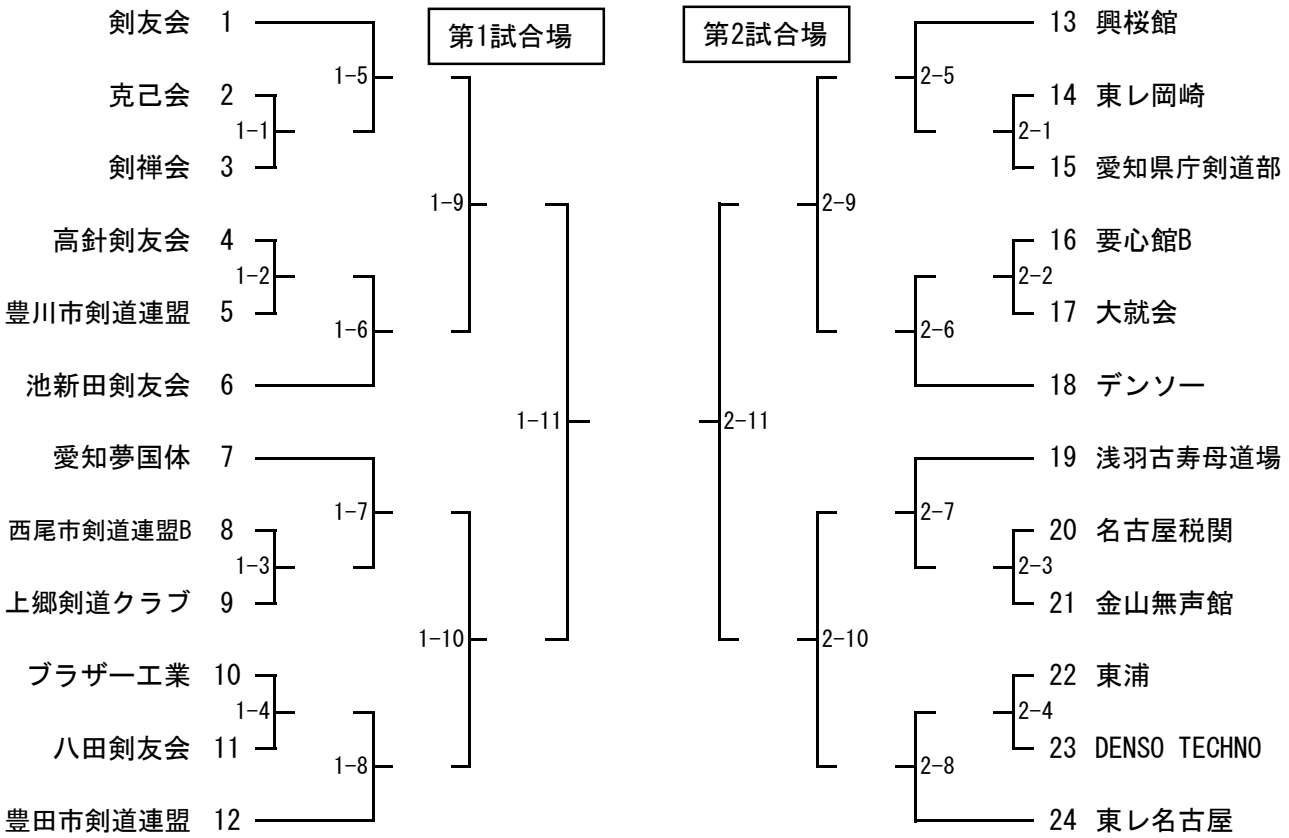
第1試合場
剣友会 1
克己会 2
剣禅会 3
高針剣友会 4
豊川市剣道連盟 5
池新田剣友会 6
愛知夢国体 7
西尾市剣道連盟B 8
上郷剣道クラブ 9
ブラザー工業 10
八田剣友会 11
豊田市剣道連盟 12
1-1
1-2
1-3
1-4
1-5
1-6
1-7
1-8
1-9
1-10
1-11
第2試合場
13 興桜館
14 東レ岡崎
15 愛知県庁剣道部
16 要心館B
17 大就会
18 デンソー
19 浅羽古寿母道場
20 名古屋税関
21 金山無声館
22 東浦
23 DENSO TECHNO
24 東レ名古屋
2-1
2-2
2-3
2-4
2-5
2-6
2-7
2-8
2-9
2-10
2-11

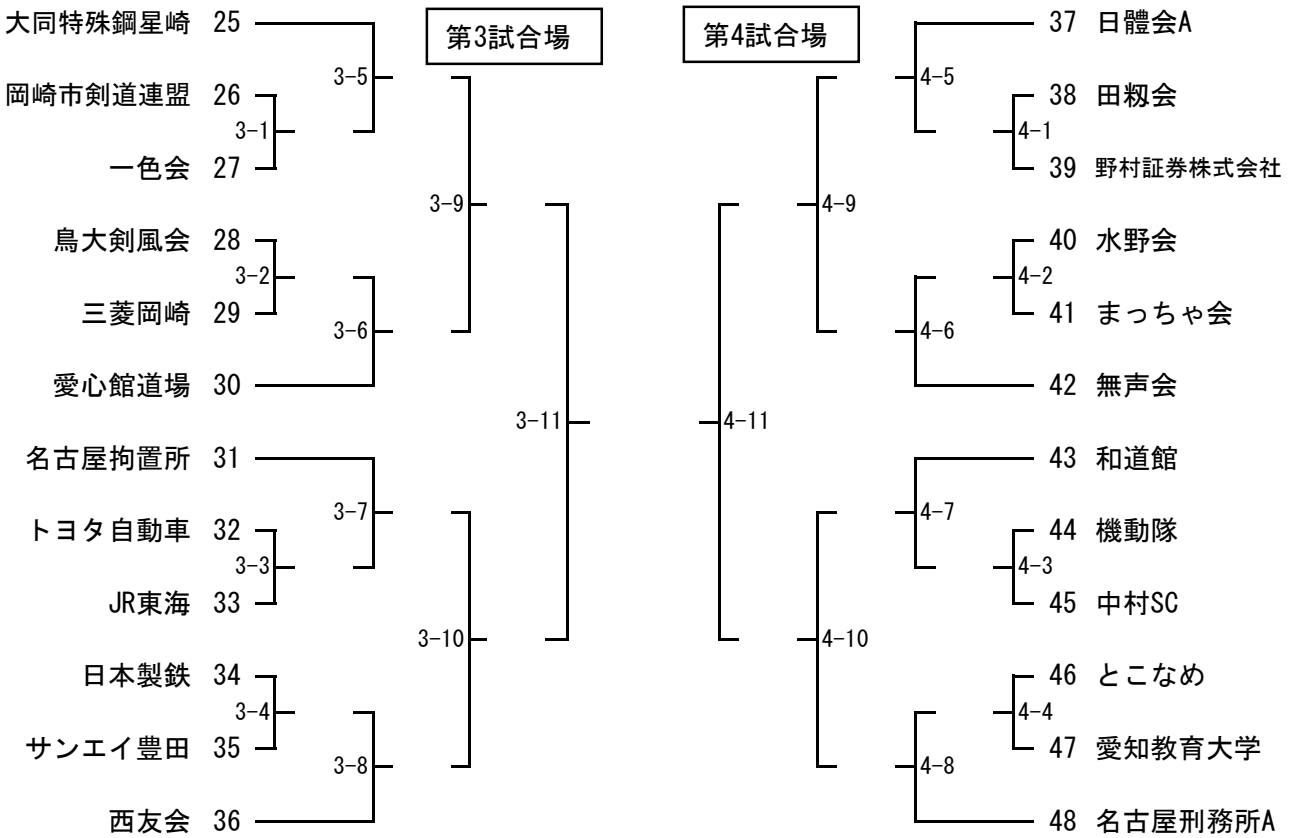
第3試合場
大同特殊鋼星崎 25
岡崎市剣道連盟 26
一色会 27
鳥大剣風会 28
三菱岡崎 29
愛心館道場 30
名古屋拘置所 31
トヨタ自動車 32
JR東海 33
日本製鉄 34
サンエイ豊田 35
西友会 36
3-1
3-2
3-3
3-4
3-5
3-6
3-7
3-8
3-9
3-10
3-11
第4試合場
37 日體会A
38 田籾会
39 野村証券株式会社
40 水野会
41 まっちゃ会
42 無声会
43 和道館
44 機動隊
45 中村SC
46 とこなめ
47 愛知教育大学
48 名古屋刑務所A
4-1
4-2
4-3
4-4
4-5
4-6
4-7
4-8
4-9
4-10
4-11

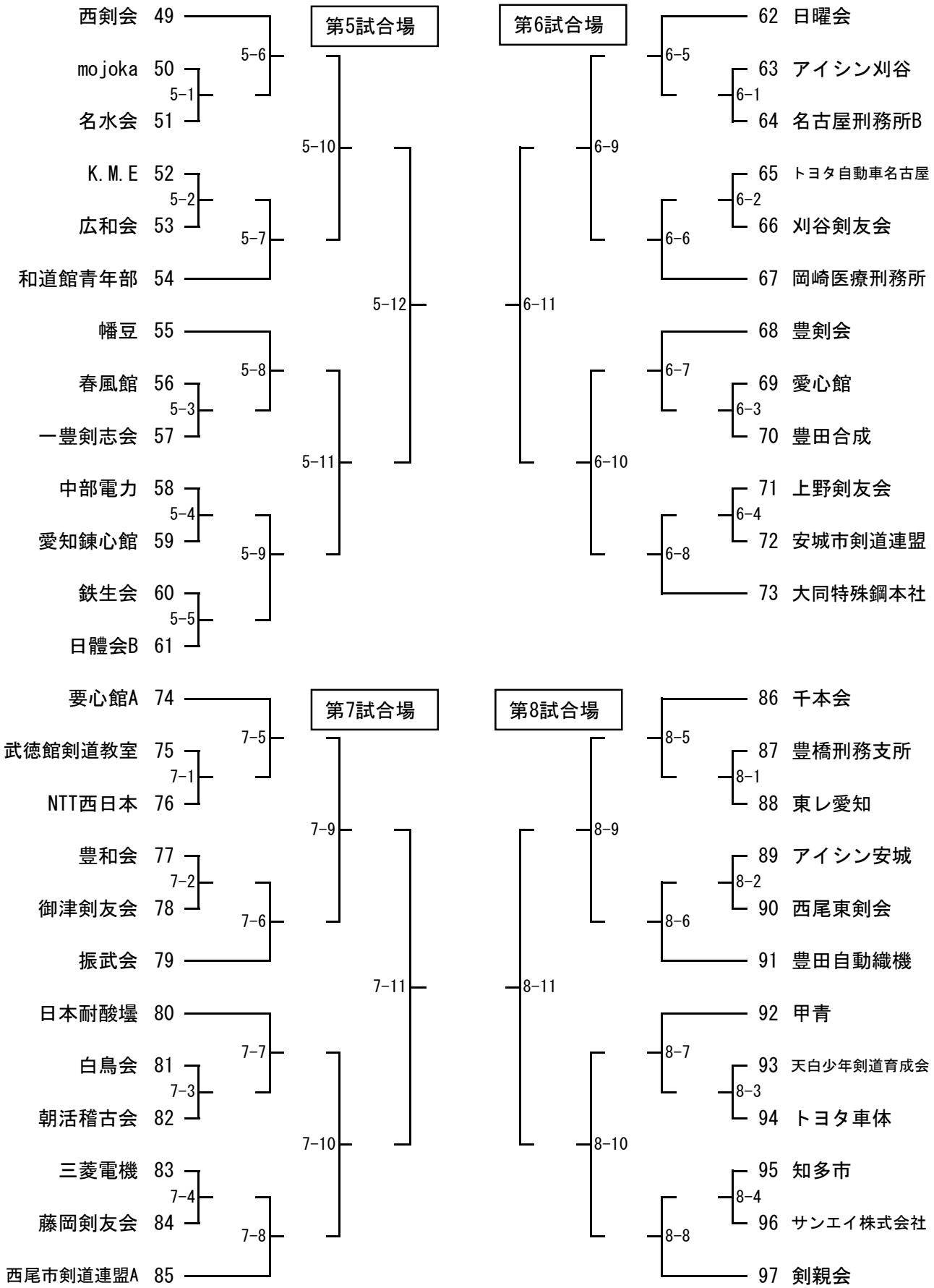
第5試合場
西剣会 49
mojoka 50
名水会 51
K.M.E 52
広和会 53
和道館青年部 54
幡豆 55
春風館 56
一豊剣志会 57
中部電力 58
愛知錬心館 59
鉄生会 60
日體会B 61
5-1
5-2
5-3
5-4
5-5
5-6
5-7
5-8
5-9
5-10
5-11
5-12
第6試合場
62 日曜会
63 アイシン刈谷
64 名古屋刑務所B
65 トヨタ自動車名古屋
66 刈谷剣友会
67 岡崎医療刑務所
68 豊剣会
69 愛心館
70 豊田合成
71 上野剣友会
72 安城市剣道連盟
73 大同特殊鋼本社
6-1
6-2
6-3
6-4
6-5
6-6
6-7
6-8
6-9
6-10
6-11
第7試合場
要心館A 74
武徳館剣道教室 75
NTT西日本 76
豊和会 77
御津剣友会 78
振武会 79
日本耐酸壜 80
白鳥会 81
朝活稽古会 82
三菱電機 83
藤岡剣友会 84
西尾市剣道連盟A 85
7-1
7-2
7-3
7-4
7-5
7-6
7-7
7-8
7-9
7-10
7-11
第8試合場
86 千本会
87 豊橋刑務支所
88 東レ愛知
89 アイシン安城
90 西尾東剣会
91 豊田自動織機
92 甲青
93 天白少年剣道育成会
94 トヨタ車体
95 知多市
96 サンエイ株式会社
97 剣親会
8-1
8-2
8-3
8-4
8-5
8-6
8-7
8-8
8-9
8-10
8-11